春季総体　女子　シングルス

女子シングルス－１

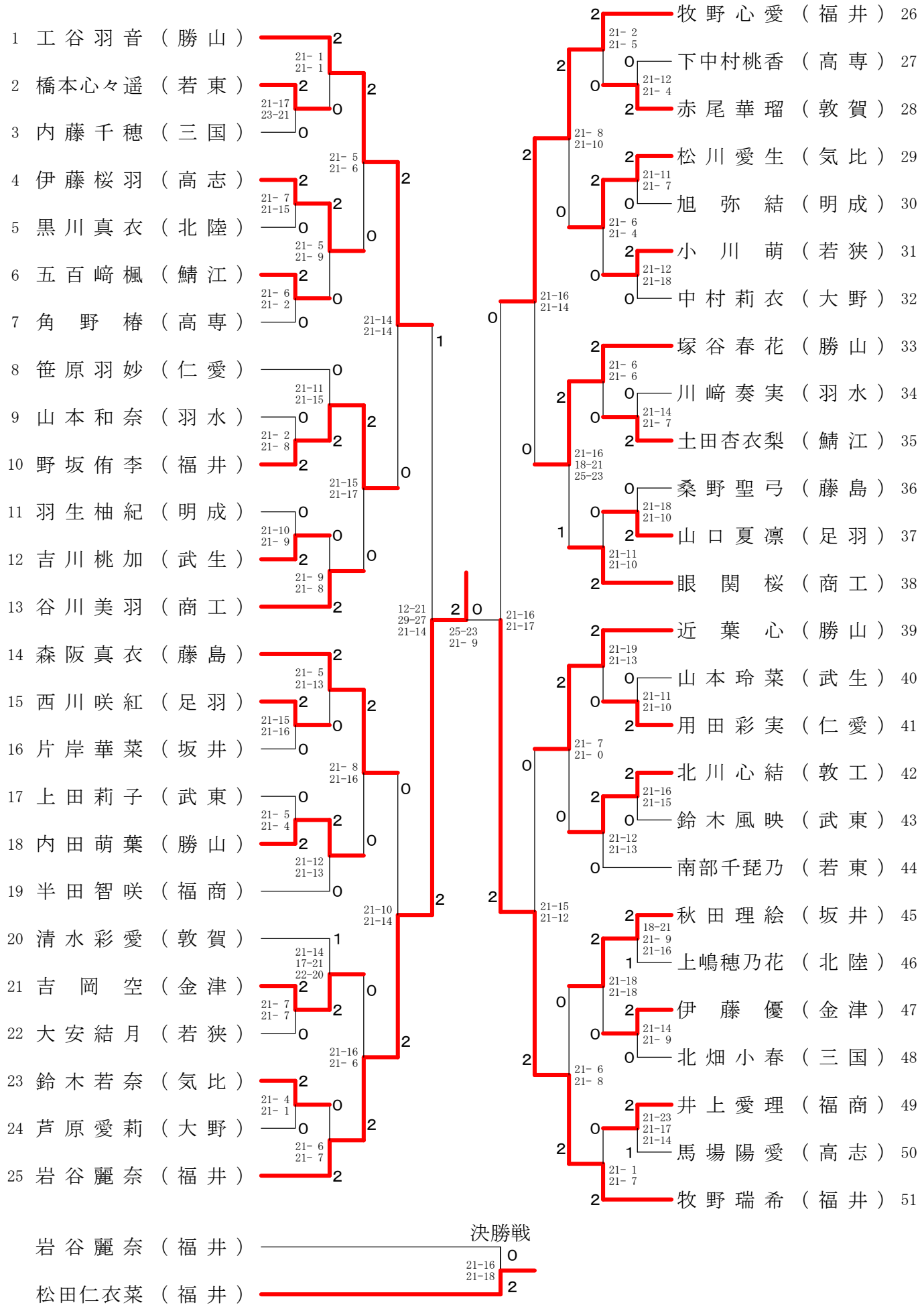

春季総体　女子　シングルス
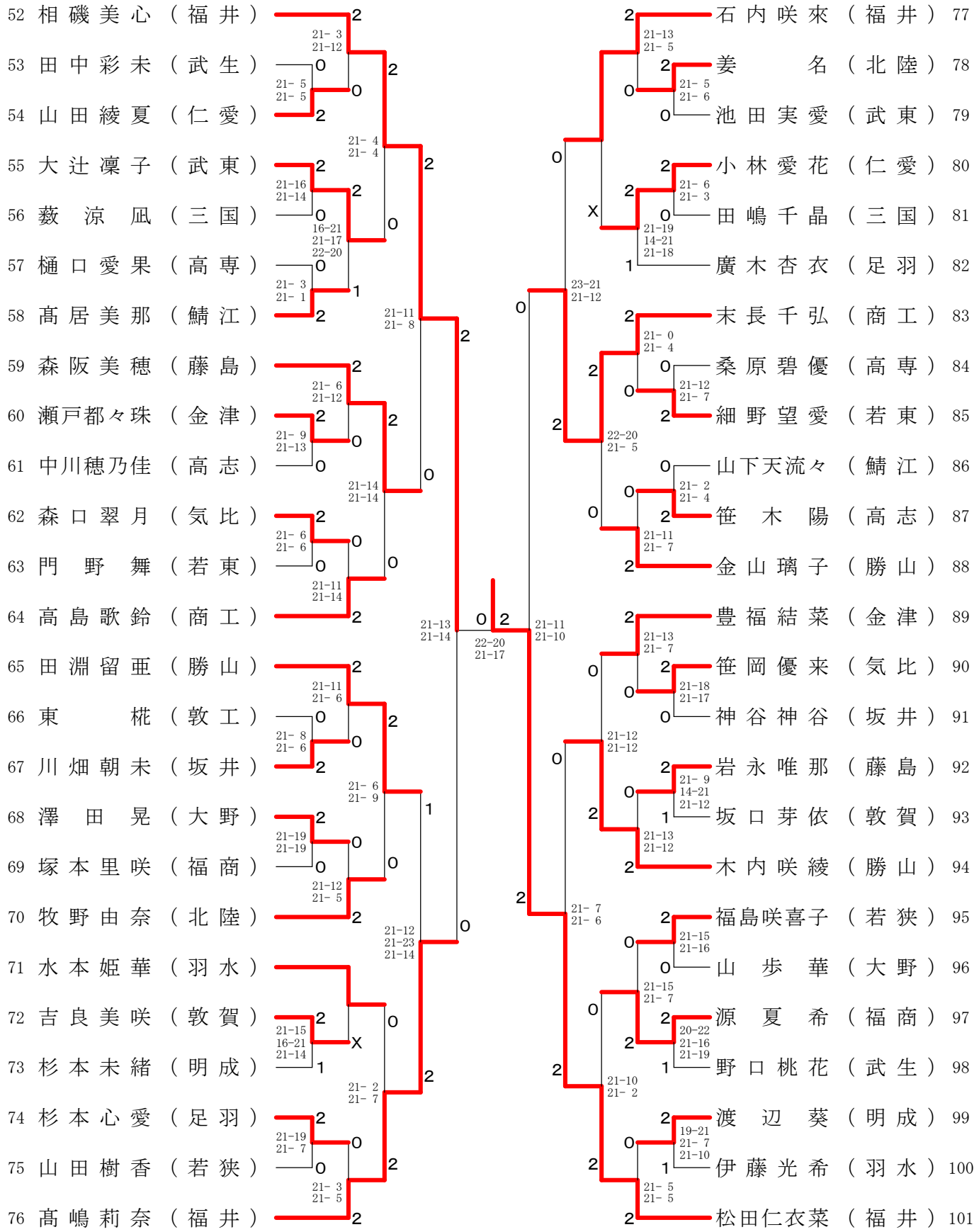
女子シングルス－２